NEW BARRACUDA

WH321C

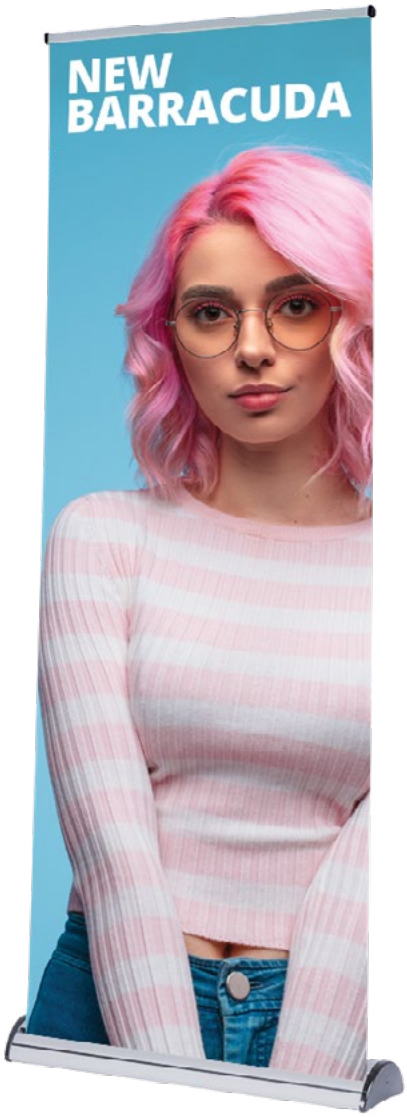

New Barracuda è un roll up della fascia premium in alluminio anodizzato e con un design elegante. New Barracuda offre un'alta varietà di formati sia in larghezza che in altezza.

CARATTERISTICHE

- Design resistente e duraturo in alluminio anodizzato.
- Realizzato in alluminio anodizzato con terminali in policarbonato.
- Asta telescopica ibrida e regolabile.
- Grafica perfettamente regolabile grazie all'apposita manovella.
- Profilo a doppio sistema di fissaggio.
- Piedini regolabili.
- Possibilità di ricaricare il roll up tramite il tensionatore esterno.

I PLUS

- Le versioni 1200/1500/2000/ 2400 mm sono fornite con 2 aste.
- Roll up ricaricabile.
- Tensionatore esterno delle grafica.
- Asta telescopisca che permette di scegliere l'altezza da 1590mm minimo a 2210 mm massimo.



Borsa per il trasporto



Tensionatore esterno



Asta telescopica ibrida e regolabile

SCHEDA PRODOTTO

Lavoriamo ogni giorno per offrirti le migliori soluzioni e prodotti innovativi e di qualità. Questi sviluppi possono apportare modifiche ai prodotti. Le dimensioni sono fornite a titolo indicativo. Le foto sono solo a scopo illustrativo.

NEW BARRACUDA

WH321C

SPECIFICHE TECNICHE

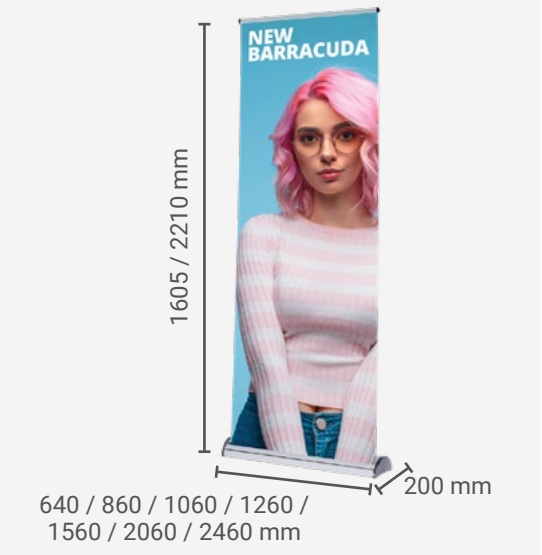

Codice	Descrizione	Dimensioni struttura (mm) - h x l x p	Peso struttura assemblata	Dimensioni del collo (mm) - h x l x p	Peso collo
UB322-600C1	New Barracuda 600mm	1590/2230 x 640 x 195	2,7 kg	140 x 910 x 230	4 kg
WH321C-800A3	New Barracuda 800mm	1605/2210 x 860 x 200	3,1 kg	130 x 930 x 220	4,4 kg
WH321C-1000A3	New Barracuda 1000mm	1605/2210 x 1060 x 200	4 kg	130 x 1120 x 240	5,3 kg
WH321C-1200A3	New Barracuda 1200mm	1605/2210 x 1260 x 200	5,2 kg	130 x 1320 x 240	6,5 kg
WH321C-1500A3	New Barracuda 1500mm	1605/2210 x 1560 x 200	6,4 kg	130 x 1620 x 240	7,7 kg
WH321C-2000A3	New Barracuda 2000mm	1605/2210 x 2060 x 200	8,7 kg	130 x 2100 x 235	10 kg
WH321C-2400A3	New Barracuda 2400mm	1605/2210 x 2460 x 200	10,9 kg	130 x 2510 x 235	12,2 kg

SCHEDA PRODOTTO

Lavoriamo ogni giorno per offrirti le migliori soluzioni e prodotti innovativi e di qualità. Questi sviluppi possono apportare modifiche ai prodotti. Le dimensioni sono fornite a titolo indicativo. Le foto sono solo a scopo illustrativo.

NEW BARRACUDA

WH321C

INSTALLAZIONE STRUTTURA

1

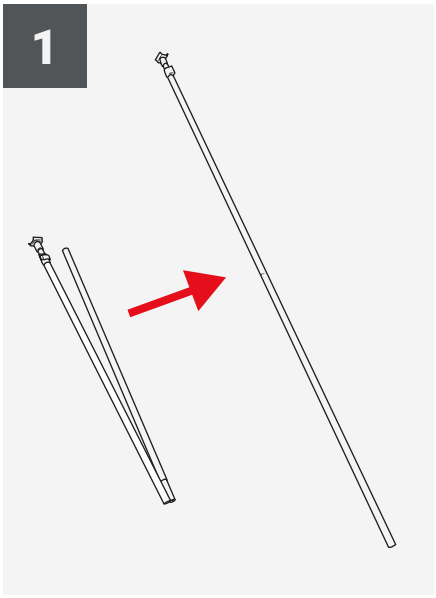

2

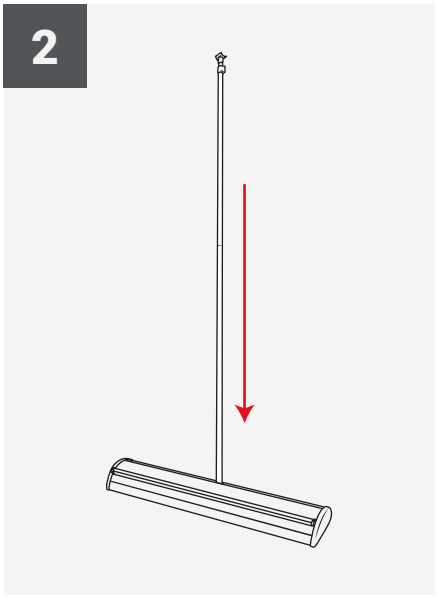

3

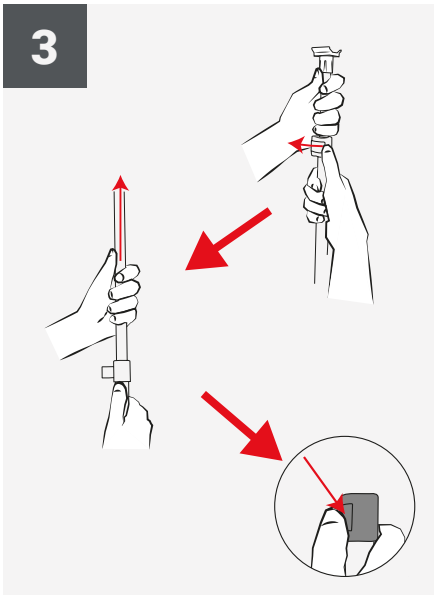

4

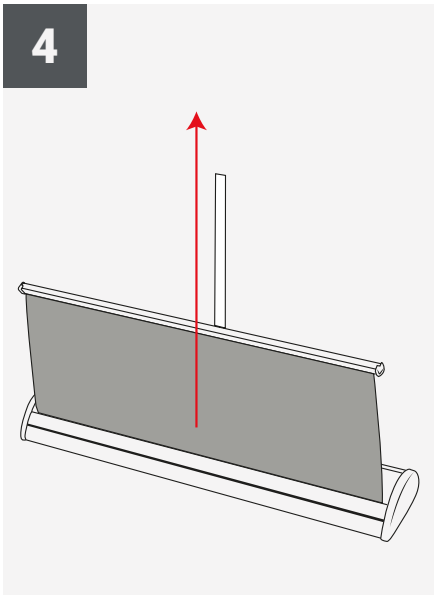

5

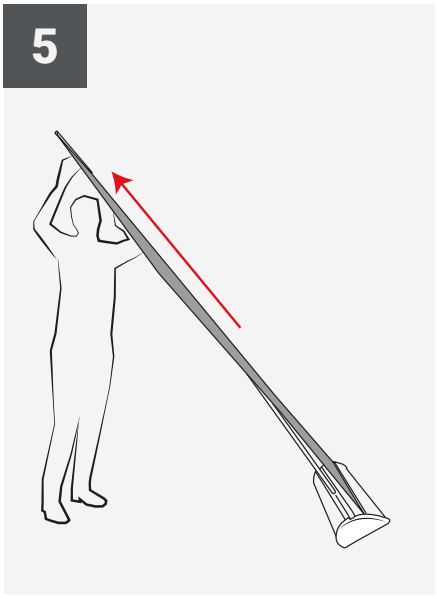

6

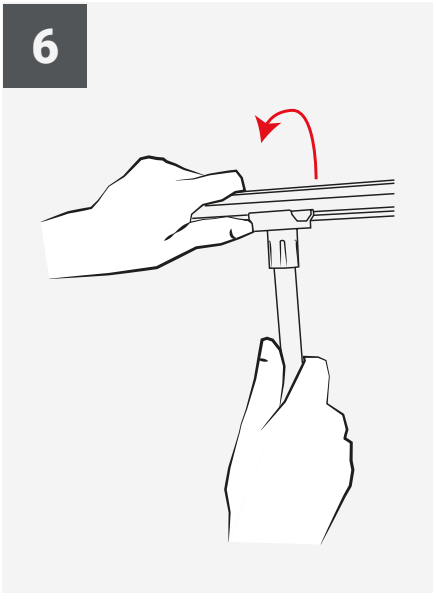

ISTRUZIONI MONTAGGIO

Lavoriamo ogni giorno per offrirti le migliori soluzioni e prodotti innovativi e di qualità. Questi sviluppi possono apportare modifiche ai prodotti. Le dimensioni sono fornite a titolo indicativo. Le foto sono solo a scopo illustrativo.

NEW BARRACUDA

WH321C

ASSEMBLAGGIO GRAFICA

1

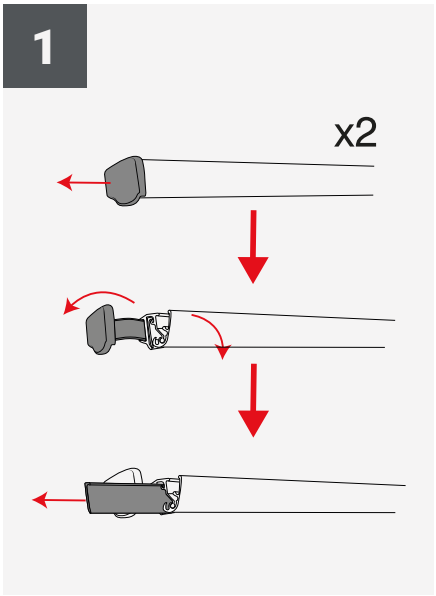

2

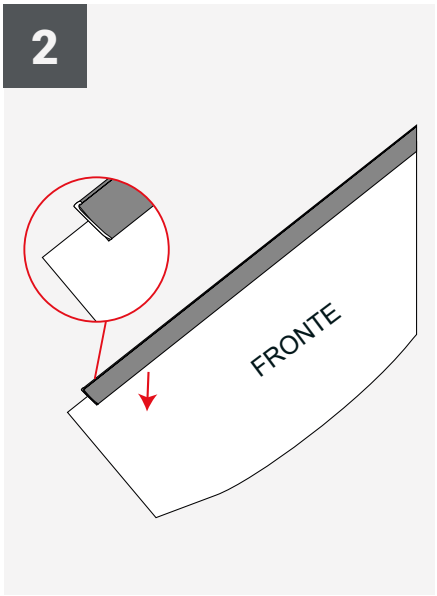

3

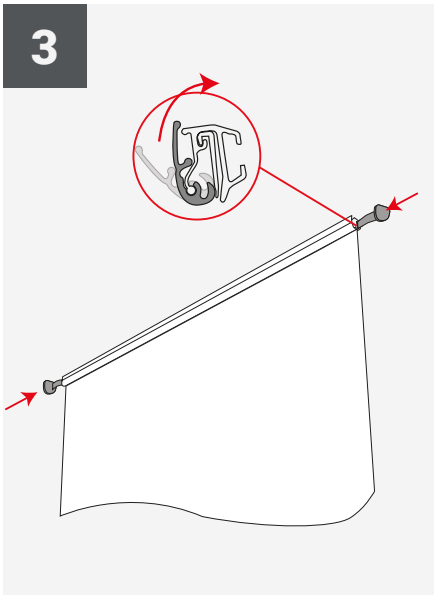

4

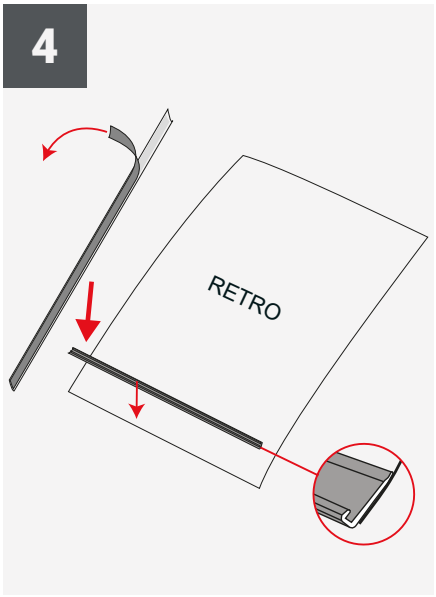

5

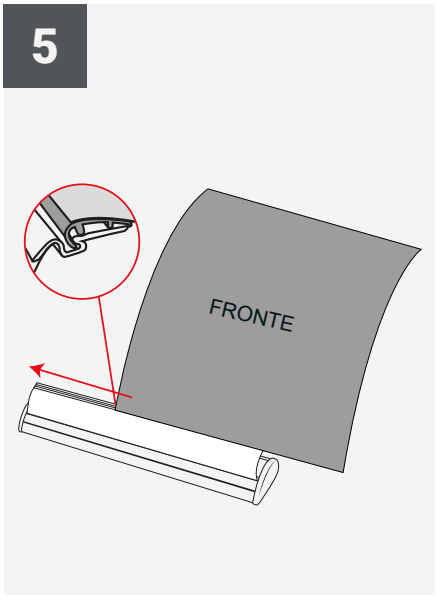

6

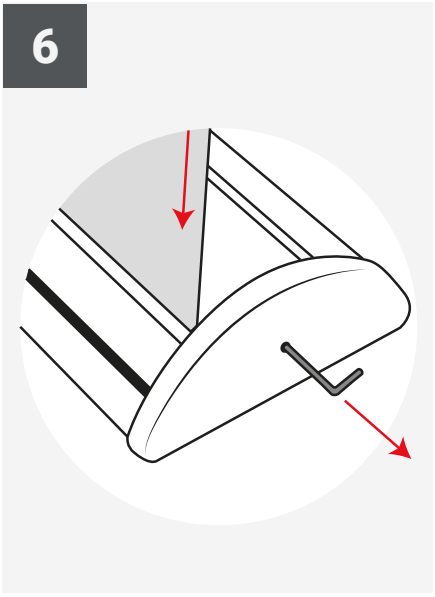

ISTRUZIONI MONTAGGIO

Lavoriamo ogni giorno per offrirti le migliori soluzioni e prodotti innovativi e di qualità. Questi sviluppi possono apportare modifiche ai prodotti. Le dimensioni sono fornite a titolo indicativo. Le foto sono solo a scopo illustrativo.

NEW BARRACUDA

WH321C

ASSEMBLAGGIO GRAFICA

7

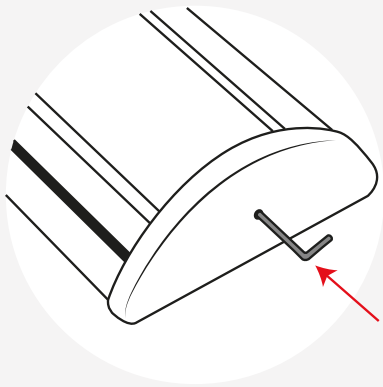

8

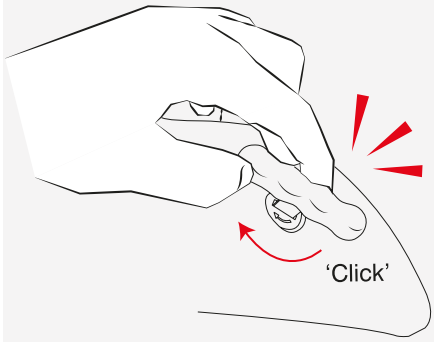

9

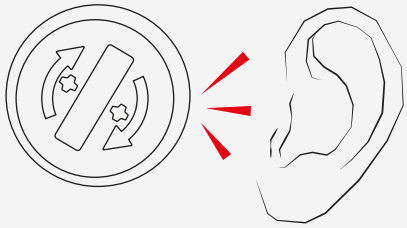

"Click" x 6 = 360° giro completo del rotore

10

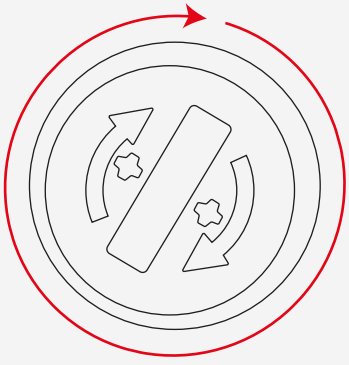

28 x 360°
Interamente ritensionato

11

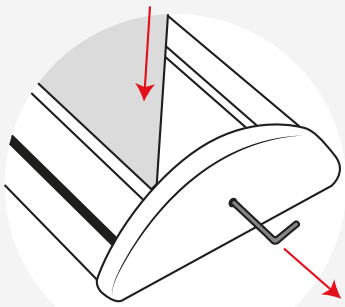

12

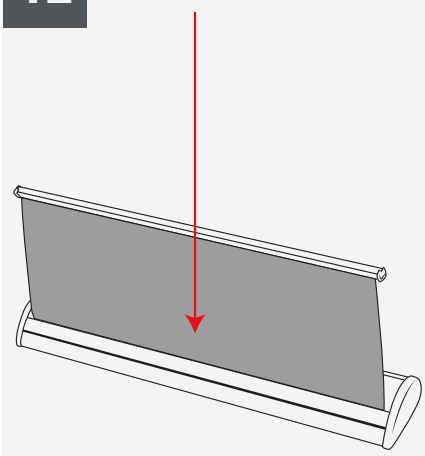

ISTRUZIONI MONTAGGIO

Lavoriamo ogni giorno per offrirti le migliori soluzioni e prodotti innovativi e di qualità. Questi sviluppi possono apportare modifiche ai prodotti. Le dimensioni sono fornite a titolo indicativo. Le foto sono solo a scopo illustrativo.